HIWIN®
Motion Control and System Technology

# Viti rullate a ricircolo di sfere a stock

## Disponibilità viti rullate HIWIN di precisione

| Diametro nominale | Passo | | | | | | | | | | | | | | | | | | | | | Lunghezza massima |
|---|---|---|---|---|---|---|---|---|---|---|---|---|---|---|---|---|---|---|---|---|---|---|
| | 1 | 1.25 | 2 | 2.5 | 3 | 4 | 5 | 5.08 | 6 | 8 | 10 | 12 | 16 | 20 | 25 | 30 | 32 | 36 | 40 | 50 | 63 | |
| 6 | ● | ● | | | | | | | | | | | | | | | | | | | | 800 |
| 8 | ● | | ● | ■ | ● | | ● | | | | | | | | | | | | | | | 800 |
| 10 | | | ● | ■ | ● | ● | ● | | ● | | ● | | | | | | | | | | | 1500 |
| 12 | | | ● | ■ | ● | ■ | ● | ● | | ● | ● | ● | | | | | | | | | | 1500 |
| 14 | | | | | ● | ● | ● | | | | ● | | | | | | | | | | | 3000 |
| 15 | | | | | | | ☆ | | | | ☆ | | ☆ | ● | | | | | | | | 3000 |
| 16 | ● | | ■ | ■ | | ● | ☆ | ● | ● | ● | ☆ | ● | ● | | | | ● | | | | | 3000 |
| 18 | | | | | | | | | | ● | | | | | | | | | | | | 3000 |
| 20 | | | | ■ | | ● | ☆ | ■ | ● | ● | ☆ | | | ☆ | | | | | ● | | | 3000 |
| 22 | | | | | | | ● | | | | ● | | | | | | | | | | | 3000 |
| 25 | | | | ● | | ● | ☆ | ■ | ● | ● | ☆ | | | | ☆ | | | | | | | 4500 |
| 28 | | | | | | | ● | | ● | | | | | | | | | | | | | 4500 |
| 32 | | | | | | ■ | ☆ | ■ | ● | ● | ☆ | | | ☆ | | | ☆ | | ● | | | 4500 |
| 36 | | | | | | | ● | | ● | ● | ● | ● | | ● | | | | ● | | | | 4500 |
| 38 | | | | | | | | | | | ☆ | | ● | ☆ | | | | | ☆ | | | 4500 |
| 40 | | | | | | | ☆ | | ● | ● | ☆ | ● | ● | ☆ | ● | | | | ● | | | 5600 |
| 45 | | | | | | | | | | | ● | ● | | ● | | | | | | | | 5600 |
| 48 | | | | | | | | | | | ☆ | | | ☆ | | | | | | | | 5600 |
| 50 | | | | | | | ☆ | | ● | | ☆ | ● | ● | ● | | ● | | | ● | ● | | 5600 |
| 55 | | | | | | | | | ● | | ● | | | | | | | | | | | 5600 |
| 63 | | | | | | | | | | | ☆ | ● | ● | ☆ | | | | | ● | | ● | 5600 |
| 80 | | | | | | | | | | | ☆ | | ● | ● | | ● | | | | | | 6500 |

■:Vite destra o sinistra ●:Solo vite destra. Contattare Hiwin per speciali richieste.
☆:Vite destra a stock presso Hiwin Italia. Su richiesta viti sinistre.

## Le viti a stock di Hiwin Italia sono di due tipi, FSI con un deflettore interno e FSC con tecnologia a cassetto.

### Tipo con ricircolo interno

Struttura

Le viti con ricircolo interno, sono composte da un albero filettato, una chiocciola, sfere d'acciaio e una serie di deflettori. Le sfere compiono un solo giro attorno all'albero filettato. Il circuito è chiuso da un deflettore, situato all'interno della chiocciola, che consente alle sfere di passare sulla pista di rotolamento adiacente. Poiché i deflettori delle sfere si trovano all'interno del corpo della chiocciola, questo tipo di vite a ricircolo di sfere è detto "a ricircolo interno" (vedi figura 1).

Caratteristiche

- si adatta bene al passo standard
- il diametro esterno della chiocciola è contenuto

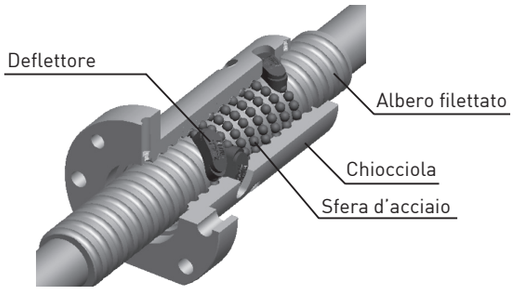


Fig.1 Chiocciola a ricircolo interno con deflettori

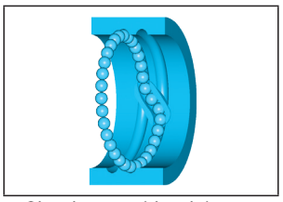

Circuito per chiocciola con deflettore interno

## Serie Super S

Struttura

Il circuito di ricircolo della Serie Super S si chiude con un collegamento a cassetto tangenziale e precisamente tra un canale nel corpo della chiocciola e la pista di rotolamento delle viti. Questo circuito di ricircolo tangenziale accoglie un numero di sfere maggiore a parità di spazio, dando origine ad un movimento rotatorio più uniforme tra chiocciola e albero e consentendo alla vite a ricircolo di sfere di raggiungere velocità di rotazione molto elevate.

Caratteristiche

- Movimento fluido e ad alta velocità
- Emissioni acustiche ridotte
- Lunga durata di servizio

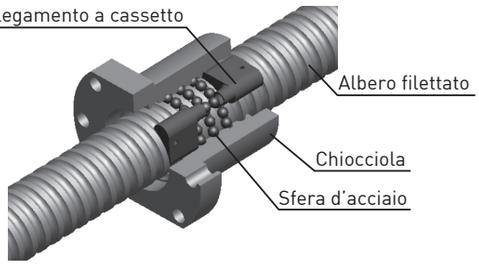


Fig.2 Serie Super S

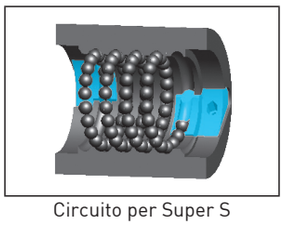

Circuito per Super S

# Codifica delle viti a ricircolo di sfere HIWIN

**1R40 - 10T4 - FSINW - 800 - 1000 - 0,052**

**Numero di principi**
(vedi descrizioni pagg. 5 e 6)
Nessun numero: un principio
**2:** due principi
**4:** quattro principi

**Vite destrorsa**

**Diametro nominale**

**Passo**

**Circuiti per giri**
T3: 3x1 K3: 1x3
T4: 4x1 K4: 1x4
T5: 5x1 K5: 1x5
T6: 6x1 K6: 1x6

**Tipo di principi chiocciola**
Nessun codice: le sfere lavorano su un pricipio della vite
**D:** le sfere lavorano su due principi contemporaneamente

**Forma della chiocciola**
**R:** Rotonda
**F:** Con flangia

**Precisione**
0,052: corrispondente ISO 7
0,023: corrispondente ISO 5

**Lunghezza totale**

**Lunghezza Filetto**

**Tipi di tenute**
**EW:** tenuta in TPU
**NW:** tenuta in NBR
**Nessun codice:** tenuta in nylon

**Tipo di ricircolo**
**I:** Deflettore interno
**C:** Serie Super S con collegamento a cassetto

**Tipo di chiocciola**
**S** : Chiocciola singola

**Codifica del solo albero:**
**1R40-10-800-1000-0,052**

**Codifica della sola chiocciola:**
**1R40-10T4-FSINW**

## Precisione della vite secondo normativa ISO 3408-3

| Accuracy grade | ISO 5 | ISO 7 |
|---|---|---|
| $\upsilon_{300}$ (μm) | 23 | 50 |

## Gioco massimo standard per le viti rullate di precisione

Unità di misura: [mm]

| Diametro sfera | 3 oppure 3.175 | 3.969 | 4.763 | 6.35 | 9.525 |
|---|---|---|---|---|---|
| Gioco assiale | 0.04 | 0.04 | 0.05 | 0.07 | 0.09 |

* Siamo in grado di produrre viti a ricircolo di sfere assemblate con un un gioco controllato (quasi zero) oppure un leggero precarico (per viti ISO 5). Indicare questa richiesta in fase d' ordine.

## Descrizione tenute

### Tenuta EW

La tenuta EW, in TPU, è stata studiata per proteggere la chiocciola DIN standard al meglio anche in ambienti difficili come macchine lavorazione legno, plastica etc.

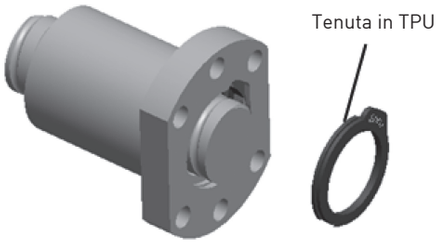


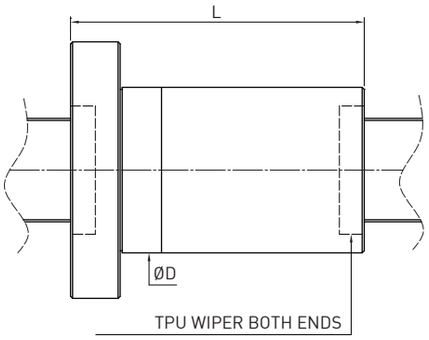


### Tenuta NW

La tenuta NW, in NBR, è da sempre quella adatta a proteggere la chiocciola in tutte le applicazioni industriali, dall'automazione a tutti i tipi di macchinari.

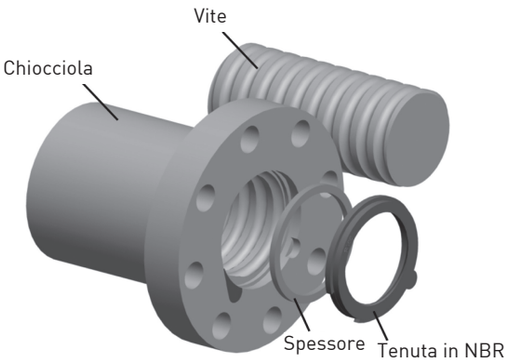


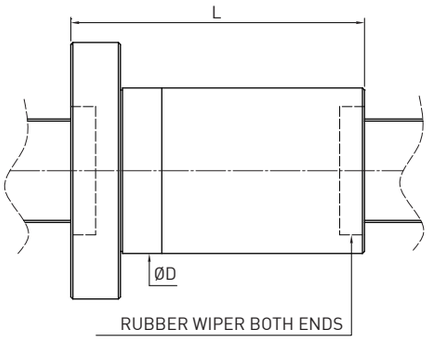

## Dimensioni delle chiocciole

### TIPO F S C (DIN 69051 parte 5 forma B)

◀ Stock

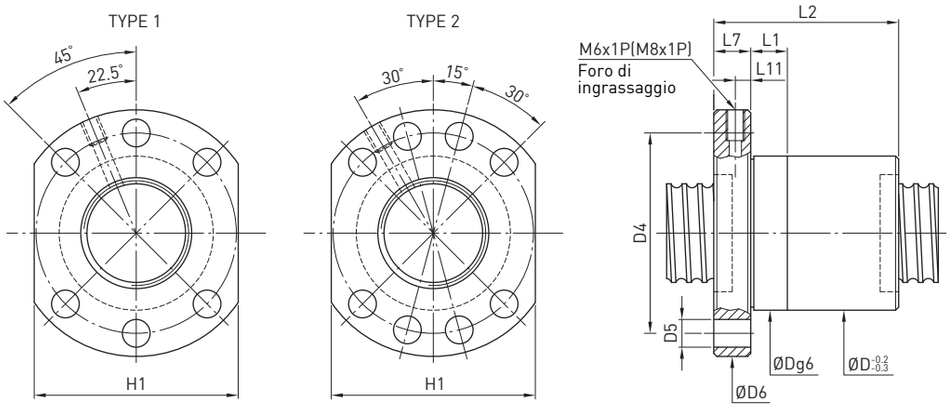


| Descrizione | Misure | | Diam. sfera | Giri di sfere | Coeff. di carico dinamico C (kgf) | Coeff. di carico statico $C_0$ (kgf) | Chiocciola | | | Flangia | | | | | | | | Codice HIWIN |
|---|---|---|---|---|---|---|---|---|---|---|---|---|---|---|---|---|---|---|
| | Diam. Nomin.d | Passo | | | | | D | L1 | L2 | Tipo | H1 | D6 | L7 | D4 | D5 | L11 | Foro di ingras-saggio | |
| R15-5K4-FSCEW-E(BD3) | 15 | 5 | 3 | 4 | 1290 | 2140 | 28 | 10 | 38 | | 40 | 48 | 10 | 38 | 5.5 | 5 | M6x1P | A122XNA1 |
| 2R15-10K3-FSCEW-E(BD3) | 15 | 10 | 3 | 3 | 1010 | 1670 | 28 | 10 | 45 | | 40 | 48 | 10 | 38 | 5.5 | 5 | M6x1P | A122XPA1 |
| 4R15-16K3-FSCEW-E(BD3) | 15 | 16 | 3 | 3 | 1010 | 1730 | 28 | 10 | 61 | | 40 | 48 | 10 | 38 | 5.5 | 5 | M6x1P | A1237MA1 |
| 4R15-16K4-DFSCEW-E(BD3) | 15 | 16 | 3 | 4 | 1250 | 2220 | 28 | 10 | 45 | | 40 | 48 | 12 | 38 | 5.5 | 6 | M5x0.8P | A12TSDA2 |
| R20-10K3-FSCNW(BD3.175) | 20 | 10 | 3.175 | 3 | 990 | 2260 | 36 | 10 | 48 | | 44 | 58 | 10 | 47 | 6.6 | 5 | M6x1P | A11YIFA1 |
| R20-5K4-FSCEW-E(BD3) | 20 | 5 | 3 | 4 | 1500 | 2930 | 36 | 10 | 40 | | 44 | 58 | 10 | 47 | 6.6 | 5 | M6x1P | A122XRA1 |
| 4R20-20K4-DFSC(BD3.175) | 20 | 20 | 3.175 | 4 | 1250 | 3110 | 36 | 25 | 57 | | 44 | 58 | 12 | 47 | 6.6 | 6 | M6x1P | A10VQTA2 |
| 4R20-20K4-DFSCEW(BD3.175) | 20 | 20 | 3.175 | 4 | 1250 | 3110 | 36 | 10 | 57 | | 44 | 58 | 10 | 47 | 6.6 | 5 | M6x1P | A12UR9A1 |
| R25-5K3-FSCNW(BD3.175) | 25 | 5 | 3.175 | 3 | 1140 | 3050 | 40 | 12 | 38 | 1 | 48 | 62 | 10 | 51 | 6.6 | 5 | M6x1P | A11YIHA1 |
| R25-5K4-FSCEW-E(BD3) | 25 | 5 | 3 | 4 | 1670 | 3700 | 40 | 10 | 45 | | 48 | 62 | 10 | 51 | 6.6 | 5 | M6x1P | A122XTA1 |
| R25-10K4-FSCEW-E(BD3) | 25 | 10 | 3 | 4 | 1630 | 3520 | 40 | 10 | 64 | | 48 | 62 | 10 | 51 | 6.6 | 5 | M6x1P | A122XUA1 |
| 4R25-25K4-DFSCEW-E(BD3.175) | 25 | 25 | 3.175 | 4 | 1720 | 3900 | 40 | 10 | 69 | | 48 | 62 | 10 | 51 | 6.6 | 5 | M6x1P | A127TAA1 |
| R32-10K5-FSCEW-E(BD3.969) | 32 | 10 | 3.969 | 5 | 3390 | 8160 | 50 | 10 | 77 | | 62 | 80 | 12 | 65 | 9 | 6 | M6x1P | A122XXA1 |
| R32-5K4-FSCEW-E(BD3.175) | 32 | 5 | 3.175 | 4 | 2070 | 5360 | 50 | 10 | 38 | | 62 | 80 | 12 | 65 | 9 | 6 | M6x1P | A1351ZA1 |
| R32-5K6-FSCEW-E(BD3.175) | 32 | 5 | 3.175 | 6 | 2980 | 8190 | 50 | 10 | 48 | | 62 | 80 | 12 | 65 | 9 | 6 | M6x1P | A1237QA1 |
| 2R32-20K3-FSCEW-E(BD3.969) | 32 | 20 | 3.969 | 3 | 2130 | 4890 | 50 | 20 | 84 | | 62 | 80 | 12 | 65 | 9 | 6 | M6x1P | A122XYA1 |
| 4R32-32K4-DFSCEW(BD3.969) | 32 | 32 | 3.969 | 4 | 2100 | 6356 | 50 | 20 | 88 | | 62 | 80 | 12 | 65 | 9 | 6 | M6x1P | A12D31A1 |
| R38-10K5-FSCEW(BD6.35) | 38 | 10 | 6.35 | 5 | 5560 | 15683 | 63 | 16 | 80 | | 70 | 93 | 14 | 78 | 9 | 7 | M8x1P | A12URNA1 |
| R38-10K5-FSCNW(BD6.35) | 38 | 10 | 6.35 | 5 | 5560 | 15683 | 63 | 16 | 80 | | 70 | 93 | 14 | 78 | 9 | 7 | M8x1P | A11JNDA1 |
| 2R38-20K4-FSCEW(BD6.35) | 38 | 20 | 6.35 | 4 | 4490 | 12290 | 63 | 25 | 108 | | 70 | 93 | 14 | 78 | 9 | 7 | M8x1P | A12URLA1 |
| 2R38-20K4-FSCNW(BD6.35) | 38 | 20 | 6.35 | 4 | 4490 | 12290 | 63 | 25 | 108 | | 70 | 93 | 14 | 78 | 9 | 7 | M8x1P | A11Z74A1 |
| 4R38-40K4-DFSCEW(BD6.35) | 38 | 40 | 6.35 | 4 | 4230 | 11820 | 63 | 45 | 102 | | 70 | 93 | 15 | 78 | 9 | 7 | M8x1P | A12URMA1 |
| 4R38-40K4-DFSCNW(BD6.35) | 38 | 40 | 6.35 | 4 | 4230 | 11820 | 63 | 45 | 102 | | 70 | 93 | 15 | 78 | 9 | 7 | M8x1P | A11XUYA1 |
| R40-5K5-FSCNW(BD3.175) | 40 | 5 | 3.175 | 5 | 2200 | 8320 | 63 | 20 | 45 | | 70 | 93 | 14 | 78 | 9 | 7 | M8x1P | A11RRMA1 |
| R40-5K6-FSC(BD3.175) | 40 | 5 | 3.175 | 6 | 2590 | 10060 | 63 | 20 | 50 | 2 | 93 | 93 | 14 | 78 | 9 | 7 | M8x1P | A12DXNA1 |
| R40-5K6-FSCEW(BD3.175) | 40 | 5 | 3.175 | 6 | 2590 | 10060 | 63 | 10 | 50 | | 70 | 93 | 14 | 78 | 9 | 7 | M8x1P | A12URBA1 |
| 2R40-20K4-FSC(BD6.35) | 40 | 20 | 6.35 | 4 | 4600 | 13010 | 65 | 25 | 108 | | 70 | 93 | 15 | 78 | 9 | 7 | M8x1P | A10WIGA1 |
| R48-10K6-FSCNW(BD6.35) | 48 | 10 | 6.35 | 6 | 8142 | 26980 | 75 | 20 | 90 | | 85 | 110 | 16 | 93 | 11 | 8 | M8x1P | A116XJA2 |
| 2R48-20K5-FSCNW(BD6.35) | 48 | 20 | 6.35 | 5 | 6180 | 19970 | 75 | 25 | 132 | | 85 | 110 | 18 | 93 | 11 | 9 | M8x1P | A12URHA1 |
| R50-5K6-FSCNW(BD3.175) | 50 | 5 | 3.175 | 6 | 2830 | 12720 | 75 | 10 | 50 | | 85 | 110 | 16 | 93 | 11 | 8 | M8x1P | A126E1A1 |
| R63-10K6-FSC(BD6.35) | 63 | 10 | 6.35 | 6 | 8170 | 31750 | 90 | 25 | 94 | | 100 | 135 | 20 | 108 | 13.5 | 10 | M8x1P | A12URIA1 |
| R80-10K6-FSC(BD6.35) | 80 | 10 | 6.35 | 6 | 9130 | 41300 | 105 | 16 | 90 | | 110 | 145 | 20 | 125 | 13.5 | 10 | M8x1P | A12UR3A2 |

# TIPO F S I (DIN 69051 parte 5 forma B)

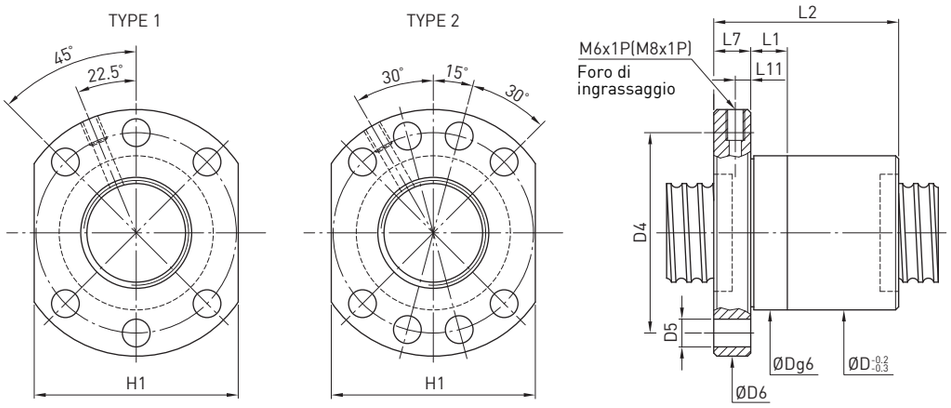


| Descrizione | Misure | | Diam. sfera | Giri di sfere | Coeff. di carico Dinamico C (kgf) | Coeff. di carico Statico $C_0$ (kgf) | Chiocciola | | | Flangia | | | | | | | | Codice HIWIN |
|---|---|---|---|---|---|---|---|---|---|---|---|---|---|---|---|---|---|---|
| | Diam. Nomin.d | Passo | | | | | D | L1 | L2 | Tipo | H1 | D6 | L7 | D4 | D5 | L11 | Foro di ingras-saggio | |
| R16-5T3-FSI(BD3.175) | 16 | 5 | 3.175 | 3 | 664 | 1195 | 28 | 10 | 40 | | 40 | 48 | 10 | 38 | 5.5 | 5 | M6x1P | A10VECA1 |
| R16-10T3-FSI(BD3.175) | 16 | 10 | 3.175 | 3 | 623 | 1102 | 28 | 10 | 60 | | 40 | 48 | 10 | 38 | 5.5 | 5 | M6x1P | A116X1A2 |
| R20-5T3-FSI(BD3.175) | 20 | 5 | 3.175 | 3 | 733 | 1495 | 36 | 10 | 44 | | 44 | 58 | 10 | 47 | 6.6 | 5 | M6x1P | A109NNA1 |
| R20-10T3-FSI(BD4.763) | 20 | 10 | 4.763 | 3 | 1149 | 2042 | 36 | 10 | 60 | | 44 | 58 | 10 | 47 | 6.6 | 5 | M6x1P | A10Q2BA2 |
| R25-5T3-FSI(BD3.175) | 25 | 5 | 3.175 | 3 | 879 | 2082 | 40 | 10 | 44 | | 48 | 62 | 10 | 51 | 6.6 | 5 | M6x1P | A109NPA1 |
| R25-5T4-FSI(BD3.175) | 25 | 5 | 3.175 | 4 | 1127 | 2776 | 40 | 12 | 52 | 1 | 48 | 62 | 10 | 51 | 6.6 | 5 | M6x1P | A10AN6A1 |
| R25-10T3-FSI(BD4.763) | 25 | 10 | 4.763 | 3 | 1430 | 2913 | 40 | 16 | 65 | | 48 | 62 | 10 | 51 | 6.6 | 5 | M6x1P | A10V8LA1 |
| R32-10T4-FSI(BD6.35) | 32 | 10 | 6.35 | 4 | 2899 | 6404 | 50 | 16 | 85 | | 62 | 80 | 12 | 65 | 9 | 6 | M6x1P | A10B4EA1 |
| R32-10T6-FSI(BD6.35) | 32 | 10 | 6.35 | 6 | 4109 | 9606 | 50 | 12 | 110 | | 80 | 80 | 12 | 65 | 9 | 6 | M6x1P | A12VCBA1 |
| R32-5T4-FSI(BD3.175) | 32 | 5 | 3.175 | 4 | 1291 | 3696 | 50 | 10 | 53 | | 62 | 80 | 12 | 65 | 9 | 6 | M6x1P | A10ARBA1 |
| R32-5T6-FSINW(BD3.175) | 32 | 5 | 3.175 | 6 | 1829 | 5544 | 50 | 12 | 66 | | 62 | 80 | 12 | 65 | 9 | 6 | M6x1P | A12V9KA1 |
| R40-10T4-FSI(BD6.35) | 40 | 10 | 6.35 | 4 | 3396 | 8488 | 63 | 16 | 87 | | 70 | 93 | 14 | 78 | 9 | 7 | M8x1P | A11QIFA1 |
| R40-10T4-FSINW(BD6.35) | 40 | 10 | 6.35 | 4 | 3396 | 8488 | 63 | 16 | 87 | | 70 | 93 | 14 | 78 | 9 | 7 | M8x1P | A11YIYA1 |
| R40-10T6-FSINW(BD6.35) | 40 | 10 | 6.35 | 6 | 4812 | 12732 | 63 | 16 | 108 | | 70 | 93 | 14 | 78 | 9 | 7 | M8x1P | A12URDA1 |
| R40-5T4-FSI(BD3.175) | 40 | 5 | 3.175 | 4 | 1414 | 4621 | 63 | 10 | 53 | | 70 | 93 | 14 | 78 | 9 | 7 | M8x1P | A109NTA1 |
| R40-5T6-FSI(BD3.175) | 40 | 5 | 3.175 | 6 | 2990 | 11650 | 63 | 10 | 66 | | 70 | 93 | 14 | 78 | 9 | 7 | M8x1P | A12RPJA1 |
| R50-10T3-FSI(BD6.35) | 50 | 10 | 6.35 | 3 | 3045 | 8334 | 75 | 16 | 78 | 2 | 85 | 110 | 16 | 93 | 11 | 8 | M8x1P | A109NWA1 |
| R50-10T4-FSI(BD6.35) | 50 | 10 | 6.35 | 4 | 3899 | 11112 | 75 | 16 | 89 | | 85 | 110 | 16 | 93 | 11 | 8 | M8x1P | A10B7RA1 |
| R50-5T4-FSI(BD3.175) | 50 | 5 | 3.175 | 4 | 1562 | 5939 | 75 | 10 | 57 | | 85 | 110 | 16 | 93 | 11 | 8 | M8x1P | A109NVA1 |
| R50-5T6-FSI(BD3.175) | 50 | 5 | 3.175 | 6 | 2213 | 8909 | 75 | 10 | 70 | | 85 | 110 | 16 | 93 | 11 | 8 | M8x1P | A10B7QA1 |
| R63-20T5-FSI(BD9.525) | 63 | 20 | 9.525 | 5 | 11536 | 35194 | 95 | 25 | 175 | | 100 | 135 | 20 | 115 | 13.5 | 10 | M8x1P | A12URJA1 |

## Lavorazioni dei codoli per supporti, a disegno, oppure secondo gli standard internazionali per supporti tipo BK, EK, FK, EF, BF, FF

Unità di misura: [μm]

| Tipo di codolo | Diam. della vite | d h6 | D4 j6 | D5 | D10 j6 | L8 EK,FK | L9 BK | L10 | L16 | L17 | DE $^{0}_{-0.2}$ | LB | LC | LP | $B^{P9}$ x T | C | Gola di scarico R |
|---|---|---|---|---|---|---|---|---|---|---|---|---|---|---|---|---|---|
| E_-08 | 12 | 8 | 6 | M8×1 | 6 | 41 | — | 9 | 6 | 0.8 | 5.8 | 9 | 19 | — | — | 5.5 | DIN509-E0.6×0.2 |
| E_-10 | 15, 16 | 10 | 8 | M10×1 | 8 | 56 | 56 | 10 | 7 | 0.9 | 7.7 | 20 | 31 | 14 | 2×1.2 | 5.5 | DIN509-E0.6×0.2 |
| E10-12 | 16* | 12 | 10 | M12×1 | 10 | 59 | 59 | 11 | 8 | 1.15 | 9.6 | 23 | 34 | 16 | 3×1.8 | 5.5 | 10002475 |
| E8-12 | | | | | | | | | | | | | | | | | DIN509-E0.6×0.2 |
| E81-12 | | | | | | | | | | | | | | | | | DIN509-E0.6×0.2 |
| E_-15 | 20 | 15 | 12 | M15×1 | 15 | 70 | 63 | 13 | 9 | 1.15 | 14.3 | 23 | 36 | 16 | 4×2.5 | 10 | DIN509-E0.6×0.2 |
| E_-20 | 25 | 20 | 17 | M20×1 | 20 | 92 | 83 | 19 | 14 | 1.35 | 19.0 | 30 | 47 | 20 | 5×3.0 | 11 | DIN509-E0.6×0.3 |
| E_-25 | 32 | 25 | 20 | M25×1.5 | 25 | 126 | 115 | 20 | 15 | 1.35 | 23.9 | 50 | 70 | 36 | 6×3.5 | 15 (9)[2] | DIN509-E0.8×0.3 |
| E_-30 | 40 | 30 | 25 | M30×1.5 | 30 | 132 | 132 | 21 | 16 | 1.75 | 28.6 | 60 | 85 | 45 | 8×4.0 | 9 | 10002476 |
| E_-40 | 50 | 40 | 35[1] | M40×1.5 | 40 | — | 173 | 23 | 18 | 1.95 | 38.0 | 80 | 115 | 56 | 10×5 | 15 | DIN509-E0.8×0.3 |

* A seconda dell' effettivo diametro esterno della vite ds=15,5 (R16-05_FSI

1.Tolleranza k6 2.Per BK 25

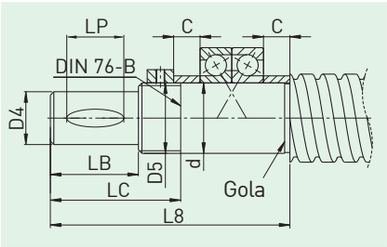


Codolo E81 (E8 con chiavetta BxT) per supporto tipo EK, FK

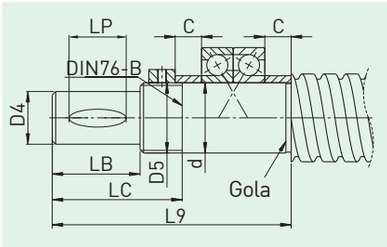


Codolo E91 (E9 con chiavetta BxT) per supporto tipo BK

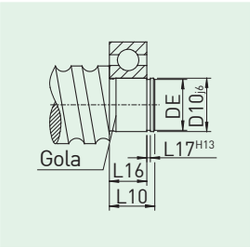


Codolo E10 per supporti tipo EF, BF, FF

Tipo ritto E:
EK08, 10, 12, 15, 20
EF08, 10, 12, 15, 20

Tipo ritto B alto:
BK10, 12, 15, 17, 20, 25, 30, 35, 40
BF10, 12, 15, 17, 20, 25, 30, 35, 40

Tipo flangiato F:
FK08, 10, 12, 15, 17, 20, 25, 30
FF10, 12, 15, 17, 20, 25, 30

HIWIN

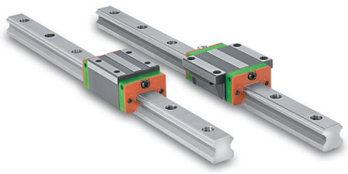

Guide lineari

Viti a ricircolazione di sfere

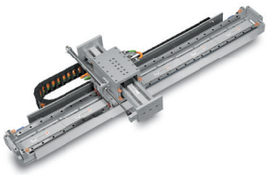

Sistemi a motore lineare

Assi lineari con vite a ricircolazione di sfere

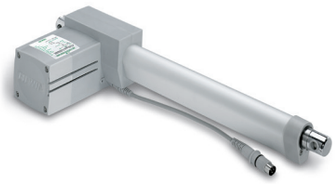

Attuatori elettrici

Manicotti a ricircolo di sfere

Motori lineari

Tavole rotanti a trazione diretta

Azionamenti


**Germania**
HIWIN GmbH
Brücklesbünd 2
D-77654 Offenburg
Tel. +49 (0) 7 81 9 32 78 - 0
Fax +49 (0) 7 81 9 32 78 - 90
info@hiwin.de
www.hiwin.de

**Taiwan**
Headquarters
HIWIN Technologies Corp.
No. 7, Jingke Road
Nantun District
Taichung Precision Machinery Park
Taichung 40852, Taiwan
Tel. +886-4-2359-4510
Fax +886-4-2359-4420
business@hiwin.com.tw
www.hiwin.com.tw

**Taiwan**
Headquarters
HIWIN Mikrosystem Corp.
No. 6, Jingke Central Road
Nantun District
Taichung Precision Machinery Park
Taichung 40852, Taiwan
Tel. +886-4-2355-0110
Fax +886-4-2355-0123
business@hiwinmikro.tw
www.hiwinmikro.tw

**Italia**
HIWIN Srl
Via Pitagora 4
I-20861 Brugherio (MB)
Tel. +39 039 287 61 68
Fax +39 039 287 43 73
info@hiwin.it
www.hiwin.it

**Polonia**
HIWIN GmbH
ul. Puławska 405a
PL-02-801 Warszawa
Tel. +48 22 544 07 07
Fax +48 22 544 07 08
info@hiwin.pl
www.hiwin.pl

**Repubblica Ceca**
HIWIN s.r.o.
Medkova 888/11
CZ-62700 BRNO
Tel. +42 05 48 528 238
Fax +42 05 48 220 223
info@hiwin.cz
www.hiwin.cz

**Slovacchia**
HIWIN s.r.o., o.z.z.o.
Mládežnicka 2101
SK-01701 Považská Bystrica
Tel. +421 424 43 47 77
Fax +421 424 26 23 06
info@hiwin.sk
www.hiwin.sk

**Svizzera**
HIWIN Schweiz GmbH
Eichwiesstrasse 20
CH-8645 Jona
Tel. +41 (0) 55 225 00 25
Fax +41 (0) 55 225 00 20
info@hiwin.ch
www.hiwin.ch

**Francia**
HIWIN France s.a.r.l.
20 Rue du Vieux Bourg
F-61370 Echauffour
Tel. +33 (2) 33 34 11 15
Fax +33 (2) 33 34 73 79
info@hiwin.fr
www.hiwin.fr

**Austria**
HIWIN GmbH
infohiwin.at
www.hiwin.at

**Ungheria**
HIWIN GmbH
infohiwin.hu
www.hiwin.hu

**Paesi Bassi**
HIWIN GmbH
infohiwin.nl
www.hiwin.nl

**Giappone**
HIWIN Corp.
mailhiwin.co.jp
www.hiwin.co.jp

**Stati Uniti d'America**
HIWIN Corp.
infohiwin.com
www.hiwin.com

**Cina**
HIWIN Corp.
www.hiwin.cn

**Corea**
HIWIN Corp.
www.hiwin.kr

**Singapore**
HIWIN Corp.
www.hiwin.sg


The specifications in this catalog are subject to change without notification.


1. HIWIN is the registered trademark of HIWIN Technologies Corp.. Please avoid buying the counterfeit goods that are from unknown sources to protect your rights.
2. Actual products may be different from the specifications and photos in this catalog, and the differences in appearances or specifications may be caused by, among other things, product improvements.
3. HIWIN will not sell or export those techniques and products restricted under the "Foreign Trade Act" and relevant regulations. Any export of restricted products should be approved by competent authorities in accordance with relevant laws, and shall not be used to manufacture or develop the nuclear, biochemical, missile and other military weapons.
4. HIWIN website for patented product directory: http://www.hiwin.tw/Products/Products_patents.aspx


HC-08-1-IT-1603-K